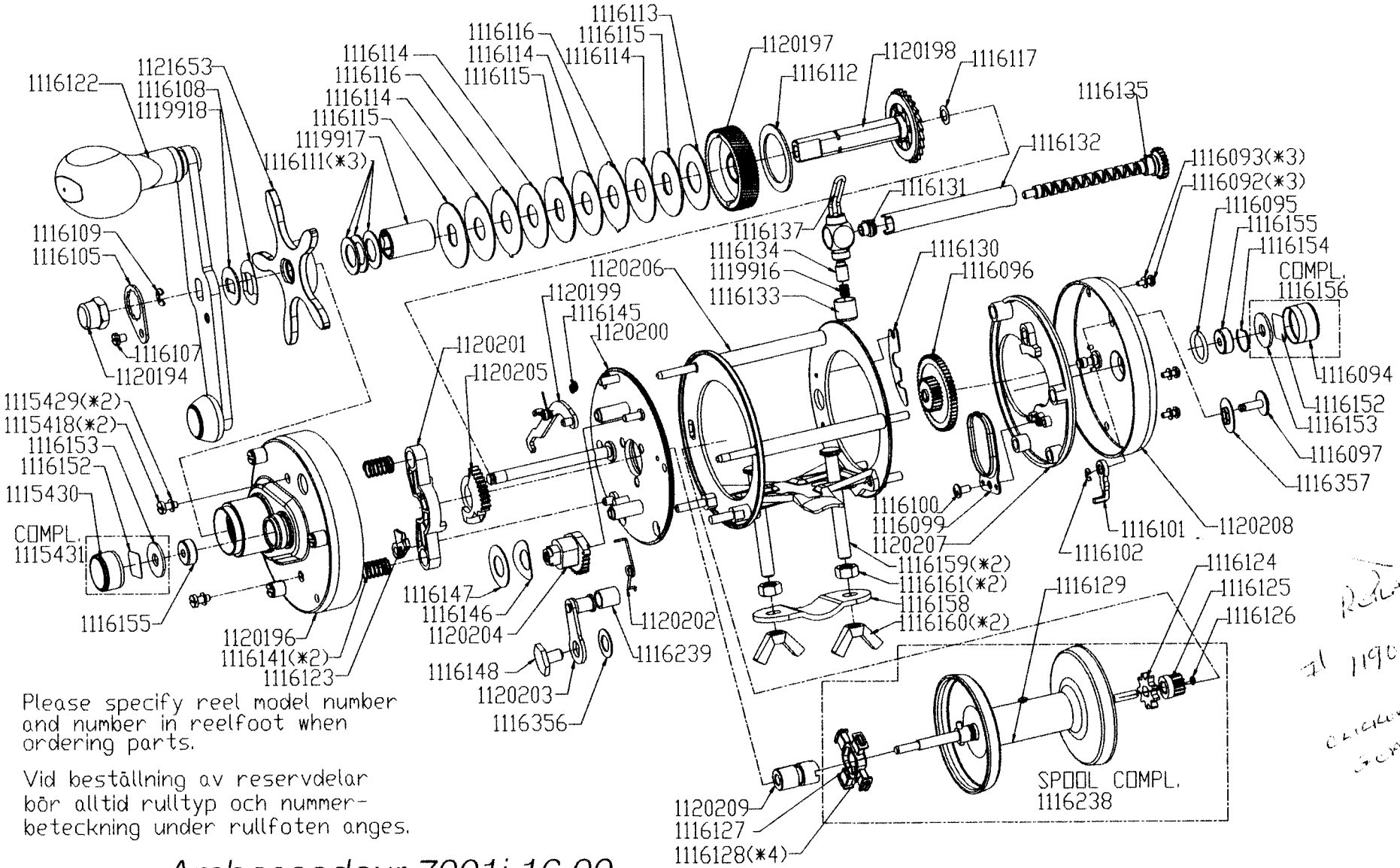

Please specify reel model number and number in reelfoot when ordering parts.

Vid beställning av reservdelar bör alltid rulltyp och nummer-beteckning under rullfoten anges.

Ambassadeur 7001i 16 00

1120006 Red 34-12481-0

Replacement
fl 1190548
Clutch & new
gear

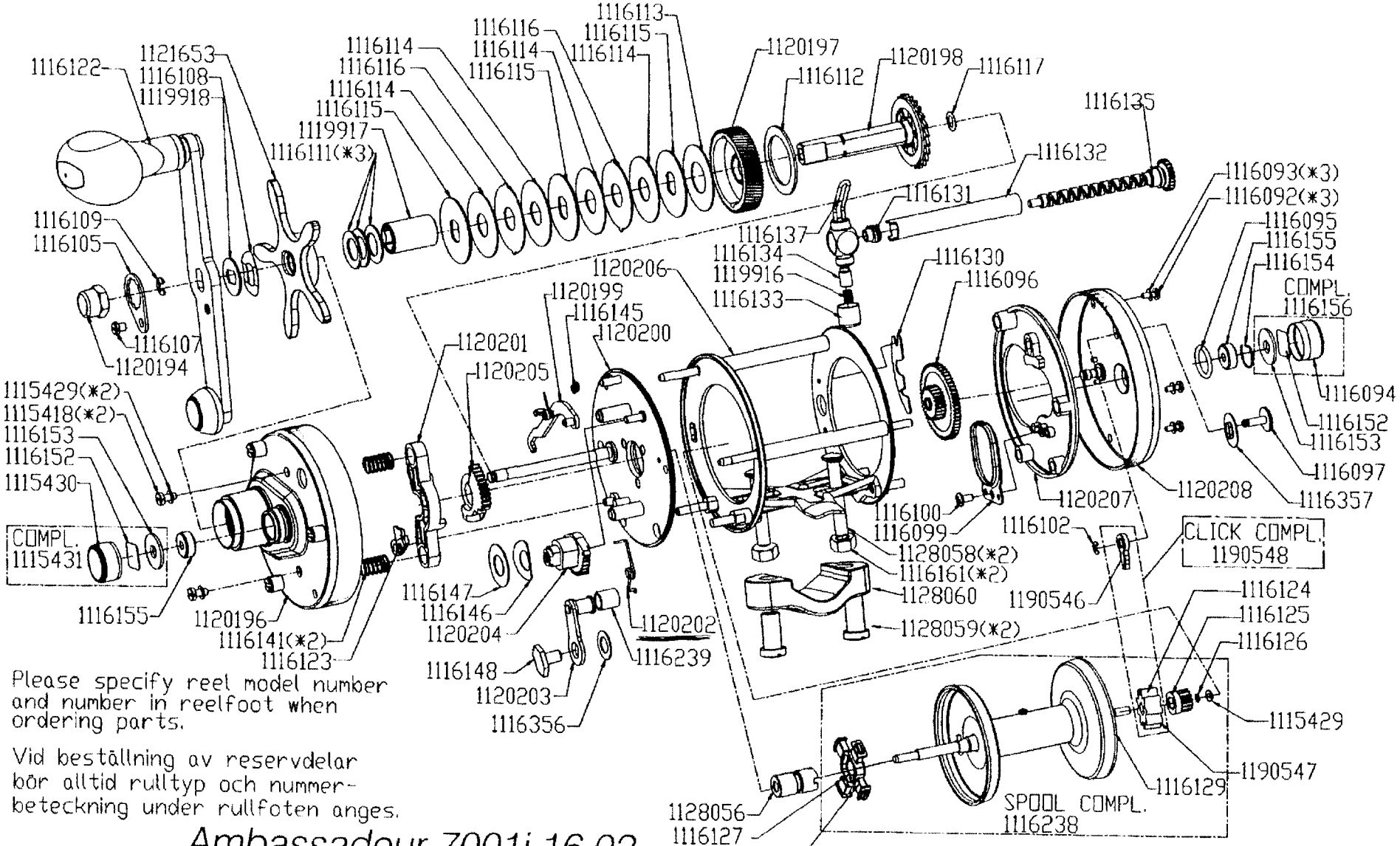

Please specify reel model number and number in reelfoot when ordering parts.

Vid beställning av reservdelar bör alltid rulltyp och nummerbeteckning under rullfoten anges.

Ambassadeur 7001i 16 02

1120006 Red 34-12481-2