Quick

HIGHSPEED

1000 · 1400 · 2000 · 3000
4000 · 5000



Sport
für den Mann
im Mann

D·A·M ®

QUALITY PRODUCT BY D·A·M, WESTERN GERMANY

Quick 1000–5000

Spezielle technische Daten

Special technical data



■ Herzlichen Glückwunsch zu Ihrer neuen Quick Stationärrolle mit übergreifender Spule! Sie besitzen ein Spitzenerzeugnis „made in Germany", das von Experten geschaffen und unter härtesten Bedingungen getestet worden ist. Diese Rolle wird Ihnen mit ihren zahlreichen technischen Finessen und ihrer gleichbleibend präzisen Funktion jahrelang Freude bereiten. Viel Erfolg beim Fischen wünscht Ihnen Ihre D·A·M.

■ Congratulations on the purchase of your new Quick skirted spool spinning reel. This quality product of West Germany has been developed and tested by experts under the most severe fishing conditions around the world.

Quick	Übersetzung Ratio Transmission	Schnureinzug Retrieve / Récupération ca. mm	appr. inch.	Gewicht Weight / Poids ca. g	appr. oz
1000	1 : 5,00	525	20,7	225	8
1400	1 : 4,25	660	26,0	385	12
2000	1 : 4,25	600	23,6	410	14,5
3000	1 : 4,25	680	26,7	460	15,8
4000	1 : 4,25	790	31,0	490	16,6
5000	1 : 4,00	910	35,5	700	24,7

Quick 1000–5000



It has such outstanding features as precision cut bronze and steel gears, ball bearings and high speed gear ratio. Good luck and good fishing.
Yours D·A·M.

■ Toutes nos félicitations pour votre moulinet à tambour fixe avec bobine enveloppante! Vous êtes en possession d'un moulinet de première qualité „made in Germany" créé par des experts et ayant subit des tests extrêmement durs. Ce moulinet avec ses nombreuses rafinesses techniques et son fonctionnement précis vous donnera du plaisir pendant des années. La maison D·A·M vous souhaite une bonne prise.

Schnurfassung ca. m · Line capacity appr. yds. · Contenance bobine env. m

Quick	0,15 mm	0,20 mm	0,25 mm	0,30 mm	0,35 mm	0,40 mm	0,50 mm	0,60 mm	0,70 mm	4 lbs	6 lbs	8 lbs	10 lbs	12 lbs	15 lbs	20 lbs	25 lbs	30 lbs	40 lbs
1000	270	150	100	—	—	—	—	—	—	175	150	125	—	—	—	—	—	—	—
1400	—	325	200	150	120	—	—	—	—	—	285	250	240	220	150	—	—	—	—
2000	—	325	200	150	120	100	—	—	—	—	285	250	240	220	150	—	—	—	—
3000	—	—	350	240	180	140	100	—	—	—	—	430	360	275	235	190	—	—	—
4000	—	—	—	380	280	210	140	100	—	—	—	—	550	440	300	240	210	—	—
5000	—	—	—	—	520	410	250	180	125	—	—	—	—	—	560	470	325	250	175

Die übergreifende Spule. Die Spule ist so ausgelegt, daß sie über den Flansch läuft.
Die Vorteile dieser Konstruktion: Der Zwischenraum zwischen Flansch und Spule entfällt. Dadurch ist ein Einklemmen der Schnur nicht mehr möglich. Außerdem kann kein Schmutz hinter die Spule eindringen.

Skirted overlapping spool. Due to new position of the spool it overlaps the flange.
Advantages of this construction: There is no gap between spool and flange. Line cannot get between spool and flange.

La bobine à empiètement. La bobine est posée de telle manière qu'elle tourne sur le bol.
Les avantages de cette construction: L'espace entre le bol et la bobine est supprimé. De ce fait le fil ne peut plus se coincer. De plus la poussière ne peut plus parvenir derrière la bobine.



D·A·M-Innenschaltsystem. Das Innenschaltsystem erfordert einen wesentlich geringeren Kraftaufwand als herkömmliche Außenschaltungen. Es arbeitet außerdem weicher und leiser. Durch die Lage seiner Funktionsteile innerhalb des Flansches ist es vor Beschädigungen gesichert.

D·A·M-internal bail release. This internal bail release mechanism makes for smoother operation which outdates the older system of an external bail trip.

D·A·M-système de déclenchement du pick-up. Le déclenchement intérieur du pick up est plus doux, plus silencieux et se fait avec beaucoup moins de force que les déclenchements extérieurs.



Der Schnurfangbügel.
Der Bügel ist für den Transport an das Gehäuse anlegbar.

The bail.
For your convenience the bail is foldable for transport.

Le pick up anse de panier.
Le pick up est répliable pour le transport.



Das drehbare Schnurführungsröllchen. Dieses Röllchen ist durchgehend aus hochverschleißfestem Wolfram-Carbid Sindermetall. Der Vorteil: Die Schnurreibung an dieser Stelle wird wesentlich vermindert, wodurch die Schnur optimal geschont und die Leichtgängigkeit des Schnureinzugs noch erhöht wird.

Line guide that rolls. The rolling line guide of corrosion proof material (tungsten carbide).
Advantages: Line friction is reduced by the line guide actually rolling as line passes over it.

La roulette guide-fil mobile. Cette roulette est faite d'une concrétion métallique (Wolfram-carbure) avec une surface résistante particulièrement à l'usure.
L'avantage: le frottement du fil à cet endroit est considérablement réduit et le fil est traîté avec un ménagement optimal et la facilité de déroulement du fil est encore plus grande.





Das Schraubenradgetriebe. Dieses Getriebe wird mit höchster Präzision gefräst und ist äußerst robust.
Die unübertroffenen Vorteile: Das Getriebe ist auch den extremsten Anforderungen gewachsen und behält dabei einen gleichbleibend, geräuscharmen Lauf. Das Schraubenradgetriebe, seit Jahrzehnten in unseren Finessa-Rollen gewährt, gewährleistet bei ordentlicher Wartung jahrelang eine einwandfreie Funktion.

Machine cut gear. Machine cut phosphor bronze and stainless steel gear.
Unsurpassed advantages. This gear gives a smoother operation and longer life to the performances of the reel.

Le mécanisme de la roue à denture hélicoidale. Ce mécanisme est fabriqué avec la plus haute précision et est extrèment robuste.
Les avantages incomparables: Le mécanisme supporte les pires exigences et conserve pour autant sa course silencieuse. La longévité en est plus grande puisque le cliquet d'arrêt accroche avant le mécanisme. Le mécanisme de la roue à denture helicoidale quie a fait depuis des décennies ses preuves dans nos bobines Finessa, garantit, lors d'un entretien correct, des années de fonctionnement impeccable.

Ein- und Ausschalten der Rücklaufsperre. Die Rücklaufsperre wird entsprechend der Abbildung ein- oder ausgeschaltet.

Reversible anti-reverse clutch. The anti-reverse clutch is engaged resp. disengaged according to the picture.

Blocage et déblocage du frein anti-retour. Le frein anti-retour peut être bloqué ou débloqué comme le montre la photo.



Die Mehrlamellenbremse. Diese Präzisions-Schleifbremse besteht aus mehreren Bremsscheiben aus Metall und Jurid und zwei Federn.
Die Vorteile dieser Bremse: Äußerst feine Bremseinstellung und konstante Bremskraft durch die Juridscheiben, ein sehr hochwertiges Material, dessen Vorzüge auch von Autobremsen bekannt sind.

Multi-disc brake. This precision brake assembly consists of metal discs, discs of an asbestos material and 2 springs.
Advantages: Extremely fine setting to any desired tension and continued tension is insured by the asbestos material which dissipates heat for a continuous smooth brake.

Le frein à plusieurs lamelles. Ce frein de précision à patins est constitué de disques métalliques, disques en Jurid et deux ressorts.
Les avantages de ce frein: Un réglage extrêmement précis du frein et une force de freinage constante grace aux disques en Jurid-un matériel de grande qualité dont les propriétés sont aussi connues des freins d'automobiles.



Die Lagerstellen. Für die Lagerstellen dieser Rollen werden hochwertige Präzisions-Kugellager und selbstschmierende Gleitlagerbuchsen eingesetzt.
Der Vorteil für die Funktion der Rolle: Ein Höchstmaß an seidenweicher, leichter Gangart bei den Teilen, die mitbestimmend für die Leistung der Angelrolle sind.

Bearings. Precision ball bearing and self-lubricating slide bushing.
Advantages: Allows for extremely smooth running of the reel.

Les Paliers. Les paliers de moulinet sont montés avec des roulements à billes de grande précision et paliers à coussinets lisses autolubrificateurs.
Les avantages pour le fonctionnement du moulinet: Une allure légère et douce au maximum pour les éléments qui contribuent au rendement du moulinet et pêche.

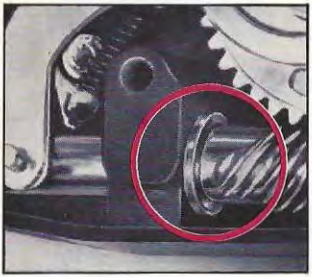



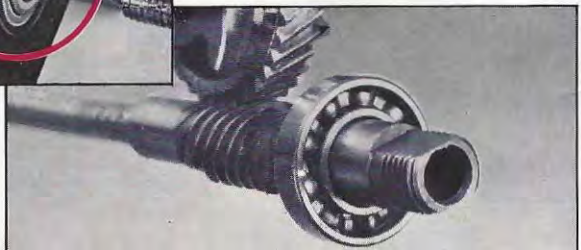

Umstellen der Kurbel von Rechtshand- auf Linkshandbetrieb. Rolle so halten, wie es die Abb. 1 zeigt. Verschlußkappe seitlich etwas zusammendrücken und dabei abziehen. Kurbel entgegen der Aufwickeldrehrichtung abschrauben (Abb. 2). Kurbel auf der anderen Seite des Gehäuses in Aufwickeldrehrichtung wieder aufschrauben. (Abb. 3). Kappe auf der Gegenseite aufsetzen. Achtung: Angler auf dem Typenschild aufrecht stehend. (Abb. 4).

Changing the crank handle from right to left hand use. Hold the reel as illustrated in Fig. 1. Squeeze sides of case cover and extract. Unscrew crank handle (Fig. 2). Screw crank handle onto opposite side of housing (Fig. 3). Attach case cover to opposite side ensuring that the picture of the angler on the cover remains upright (Fig. 4).

Possibilités de transformation pour droitiers et gauchers. Tenez le moulinet avec la main gauche comme démonstré sur photo 1. Pressez le chapeau de fermeture ensemble et tirez-le. Devissez la manivelle en sens de rotation contraire (photo 2). Vissez la manivelle sur l'autre côté du carter en sens de rotation (photo 3). Mettez le chapeau sur l'autre côté (en le tenant tellement que le pêcheur sur la plaque est au debout) (photo 4).

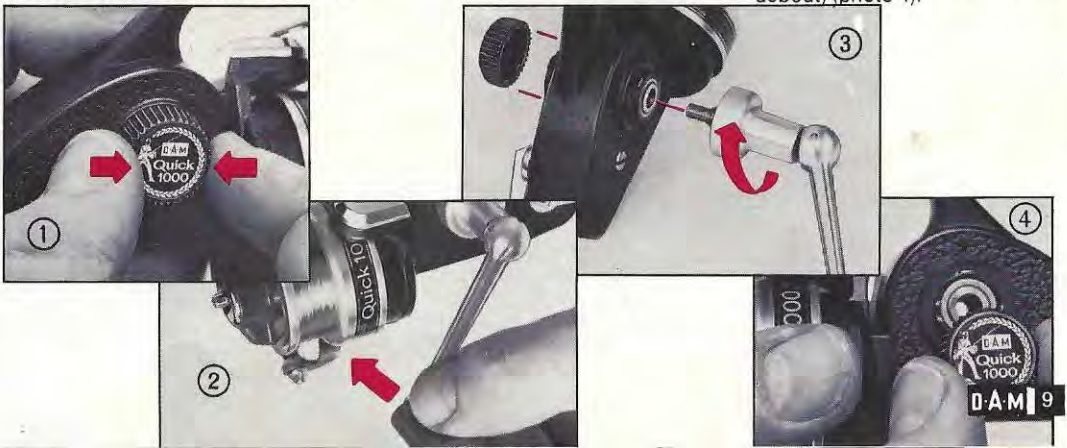

D·A·M-Bügelschaltsystem Pat. angem. In drei Stufen regulierbare Innenauslösung des Bügels. Die Bügelauslösung läßt sich in drei Stufen weich, mittel und hart einstellen.
Der Vorteil dieser Konstruktion: Sie können mit wenigen einfachen Handgriffen je nach Wurfstil oder Angelart bestimmen, wie hart der Bügelumschlag ausgelöst werden soll. Das D·A·M-Schaltsystem erfordert einen wesentlich geringeren Kraftaufwand als herkömmliche Außenschaltungen. Es arbeitet außerdem weicher und leiser. Durch die Lage seiner Funktionsteile innerhalb des Flansches ist es vor Beschädigungen gesichert.

Internal bail release. Patent pend. This reel is equipped with a positive internal bail release mechanism.
Advantages of this construction: This internal bail release mechanism makes for smoother operation which outdates the older system of an external bail trip. Adjustable pick-up release. The pick-up release can be adjusted to heavier or lighter tension by three notches. Now the hardness or softness of the bail release can be easily adjusted for the type of fishing encountered.

D·A·M-système de déclenchement du pick-up (patenté). Déclenchement intérieur du pick-up règlable en 3 positions. Le déclenchement du pick-up peut être régler sur 3 positions différentes: doux, moyen, dur.
L'avantage de cette construction: Vous pouvez, avec quelques manipulations simples et selon votre style de lancer ou selon le genre de pêche, définir avec quelle force le pick-up doit se déclencher. A souligner particulièrement que ce système travaille plus en douceur et plus silencieusement avec une dépense de forces moindre. De part l'emplacement de ses pièces fonctionelles à l'intérieur du bol, il est protégé des endommagements.





Einstellen der Bügelauslösung. Spule abziehen und Feder entsprechend der gewünschten Einstellung auf Zapfen einhängen.
Zapfen **L** = leicht: leichte Abbremsung des Flansches (für weiche Würfe z.B. beim Stippen oder leichten Spinnfischen).
Zapfen **M** = mittel: mittlere Abbremsung des Flansches für normale Würfe z.B. beim mittleren Grund- und Spinnfischen sowie beim Angeln mit Köderfischen.
Zapfen **H** = hart: starke Abbremsung des Flansches, für dynamische Würfe z.B. beim Brandungsfischen und Pilken.

Adjustment of pick-up release. Pull the spool off and depending on the desired adjustment fasten the spring to the notch.
Notch **L** = light: light tripping of flange for smooth casts, i.e. for float or light spin fishing.
Notch **M** = medium: medium tripping of flange for normal casts, i.e. for medium bottom and spin fishing as well as for fishing with live baits.
Notch **H** = hard: heavy tripping of flange for long cast with heavier weights, i.e. for surf casting and boat fishing.

Réglage du cliquet de déclenchement du pick-up. Retirez la bobine et placez le ressort dans la position voulue sur la goupille.
Goupille **L** = doux: freinage doux du bol (pour lancements doux, par exemple: pour la pêche au bouchon ou à la cuillère légère).
Goupille **M** = moyen: freinage moyen du bol (pour lancements normaux, par exemple: pour la pêche par peu de fond ou à la cuillère mi-lourde ainsi que la pêche au leurre).
Goupille **H** = dur: freinage dur du bol (pour lancements dynamiques, par exemple: pour la pêche dans les brisants et Pilken.



Bügel auch von Hand in die Aufwickelposition umlegbar. Die Auslösung des Bügels in die Aufwickelposition erfolgt, wie bereits beschrieben, durch das Auslösesystem innerhalb des Gehäuses. Zusätzlich kann der Schnurfangbügel auch von Hand in die Aufwickelposition zurückgelegt werden.
Der Vorteil dieser Konstruktion: Sie können den Bügel während des Fischens, z.B. beim Schleppen, Pilken oder Grundangeln mit offenem Bügel, in die Aufwickelposition zurücklegen, ohne dabei die Kurbel betätigen zu müssen. Diese von der D·A·M entwickelte Kombination von Innenauslösung und Umlegbarkeit des Schnurfangbügels von Hand in beide Positionen ist für Stationärrollen völlig neuartig.

Manual bail closing features. Bail can either be closed by turning reel handle or by pushing it closed by hand.
Advantages of this feature: Example: when fishing at night in the surf bail can be tripped by merely pushing it closed. Another example: when fish runs with life bait, bail can be closed by merely flipping it shut with free hand.

Changement manuel du pick-up dans la position embobinage. Le déclenchement du pick-up dans la position "bobinage" se produit-comme celà a déjà été expliqué – par le système de déclenchement à l'intèrieur du boitier. Le pick-up peut être aussi ramené manuellement en position bobinage.
Les avantages du déclenchement manuel: Vous pouvez ramener le pick-up en position bobinage sans avoir à tourner la manivelle par exemple en pêche à la tire, pêche à la plombée, pêche de fond ou le pick-up est toujours ouvert. Cette combinaison développée par D·A·M-déclenchement intérieur ou changement de position manuel du pick-up – dans les deux positions, est tout à fait nouvelle pour un moulinet à tambour fixe.

Das Schraubenradgetriebe. Dieses Getriebe wird mit höchster Präzision gefräst und ist äußerst robust.
Die unübertroffenen Vorteile: Das Getriebe ist auch den extremsten Anforderungen gewachsen und behält dabei einen gleichbleibend, geräuscharmen Lauf. Das Schraubenradgetriebe, seit Jahrzehnten in unseren Finessa-Rollen bewährt, gewährleistet bei ordentlicher Wartung jahrelang eine einwandfreie Funktion.

Machine cut gear. Machine cut phosphor bronze and stainless steel gear.
Unsurpassed advantages. This gear gives a smoother operation and longer life to the performances of the reel.

Le mécanisme de la roue à denture hélicoidale. Ce mécanisme est fabriqué avec la plus haute précision et est extrèment robuste.
Les avantages incomparables: Le mécanisme supporte les pires exigences et conserve pour autant sa course silencieuse. La longévité en est plus grande puisque le cliquet d'arrêt accroche avant le mécanisme. Le mécanisme de la roue à denture helicoidale quie a fait depuis des décennies ses preuves dans nos bobines Finessa, garantit, lors d'un entretien correct, des années de fonctionnement impeccable.

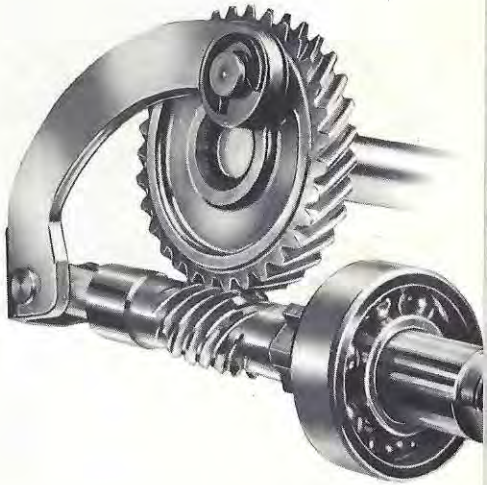

Die Rücklaufsperre. Der Sperrhebel rastet vor dem Getriebe ein.
Die Vorteile dieser Konstruktion: Bei großen, ruckartigen Belastungen, z.B. beim Anhieb oder bei einem Hänger wird der Druck vor dem Getriebe abgefangen und der Antriebsmechanismus vor großer Beanspruchung geschützt. Dadurch sind ein gleichbleibend sanfter Lauf und eine wesentlich höhere Lebensdauer des Getriebes gewährleistet. Ein weiterer Vorteil sind die zahlreichen Raststellen. Dadurch wird ein störendes Nachdrehen des Flansches vermieden und Sie können einen verzögerungsfreien Anhieb setzen.

Anti-reverse clutch. The ratchet pawl in easily accessible position on reel housing.
Advantages of this construction: The torque and stress on the anti-reverse ratchet is positioned outside the main gear train which allows longer gear life and smooth, quiet operation of ratchet.

Le frein anti-retour. L'intervention du cliquet d'arrêt est placée avant le mécanisme.
Les avantages de cette construction: A l'encontre d'autres solutions techniques, lors de grandes tensions par saccades, la pression est arrêtée avant le mécanisme et ainsi le mécanisme de commande n'est pas soumis à de trop gros efforts. De ce fait, undéroulement doux et une longévit plus grande du mécanisme sont garantis. Un autre avantage de construction du cliquet sont les nombreux points d'encoches; ce qui évite un resserrage gênant du bol et vous permet d'autre part un coup immédiat et sand retard.

Ein- und Ausschalten der Rücklaufsperre. Die Rücklaufsperre wird entsprechend der Abbildung ein- oder ausgeschaltet.

Reversible anti-reverse clutch. The anti-reverse clutch is engaged resp. disengaged according to th picture.

Blocage et déblocage du frein anti-retour.
Le frein anti-retour peut être bloqué ou débloqué comme le montre la photo.

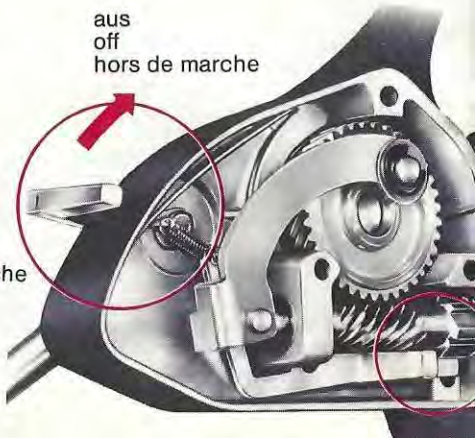

Die Mehrlamellenbremse. Diese Präzisions-Schleifbremse besteht aus mehreren Bremsscheiben aus Metall und Jurid und zwei Federn.
Die Vorteile dieser Bremse: Äußerst feine Bremseinstellung und konstante Bremskraft durch die Juridscheibe, ein sehr hochwertiges Material, dessen Vorzüge auch von Autobremsen bekannt sind.

Multi-disc brake. This precision brake assembly consists of metal discs, discs of an asbestos material and 2 springs.
Advantages: Extremely fine setting to any desired tension and continued tension is insured by the asbestos material which dissipates heat for a continuous smooth brake.

Le frein à plusieurs lamelles. Ce frein de précision à patins est constitué de disques métalliques, disques en Jurid et deux ressorts.
Les avantages de ce frein: Un réglage extrèmement précis du frein et une force de freinage constante grace aux disques en Jurid-un matériel de grande qualité dont les propriétés sont aussi connues des freins d'automobiles.



Die Lagerstellen. Für die Lagerstellen dieser Rollen werden hochwertige Präzisions-Kugellager und selbstschmierende Gleitlagerbuchsen eingesetzt.
Der Vorteil für die Funktion der Rolle: Ein Höchstmaß an seidenweicher, leichter Gangart bei den Teilen, die mitbestimmend für die Leistung der Angelrolle sind.

Bearings. Precision ball bearing and self-lubricating slide bushing.
Advantages: Allows for extremely smooth running of the reel.

Les Paliers. Les paliers de moulinet sont montés avec des roulements à billes de grande précision et paliers à coussinets lisses autolubrificateurs.
Les avantages pour le fonctionnement du moulinet: Une allure légère et douce au maximum pour les éléments qui contribuent au rendement du moulinet et pêche.





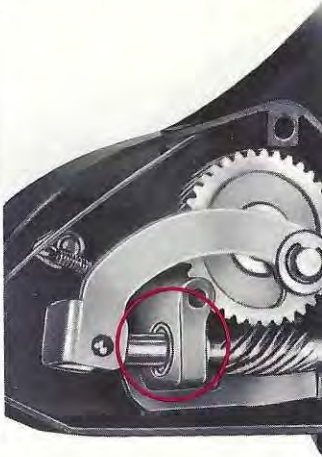

Anklappen der Kurbel. Durch Zurückschrauben des Gewinderinges läßt sich die Kurbel für den Transport anklappen.
Folding of the handle. By unscrewing the handle nut the handle can be folded for transport.
Pliage de la manivelle. Après avoir desserré la bague filetée, la manivelle se laisse replier pour le transport.

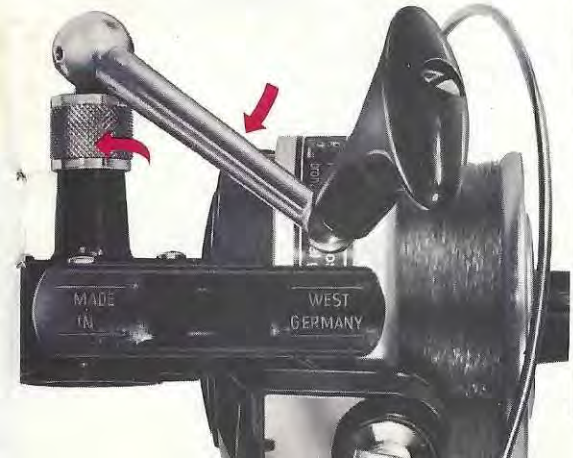

Umbaubarkeit für Rechts- und Linkshänder. Diese Rollen sind in wenigen Minuten mit Hilfe eines Schraubenziehers von Rechtshand- auf Linkshandbetrieb umbaubar.

Interchangeability of the crank handle. These reels can be changed from right to left hand operation in a matter of minutes with a small screwdriver.

Possibilités de transformation pour droitiers et gauchers: A l'aide d'un tournevis, il est possible de transformer le moulinet en quelques minutes pour l'usage d'un droitier ou d'un gaucher.

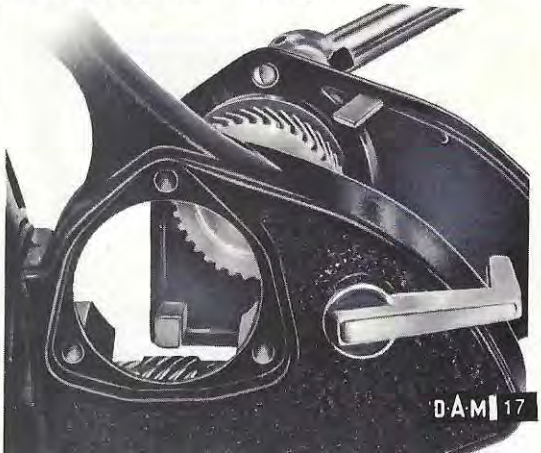



Schrauben (1) lösen (Achtung: zwei verschiedene Längen).

Loosen screws (1). Attention: two different lengths.

Dévissez les vis (1) (Attention: deux longueurs différentes).



Verschlußdeckel (2) und Gehäusedeckel (3) abnehmen.

Remove case cover (2) and housing cover (3).

Démontez le couvercle de fermeture (2) et le couvercle de carter (3).

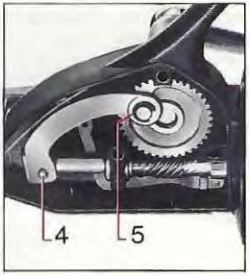

Stift (4) herausziehen und Sicherungsscheibe (5) lösen.

Remove pin (4) and loosen safety disc (5).

Tirez la goupille (4) et desserrez la rondelle de securité (5).

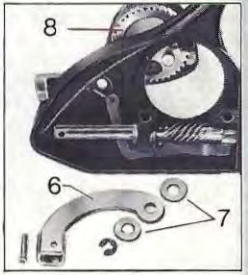

Den Führungsbügel (6) und 2 U-Scheiben (7) abnehmen. Die Kurbel kompl. mit Lagerdeckel und Antriebsrad (8) aus dem Gehäuse herausziehen.

Then take off slide (6) and two U-washers (7). Pull crank arm cpl. with bearing cover and driving wheel (8) out of housing.

Retirez l'anse de guidage (6) et les deux rondelles "U" (7). Tirez du carter la manivelle complète avec couvercle de carter et pignon de commande (8).

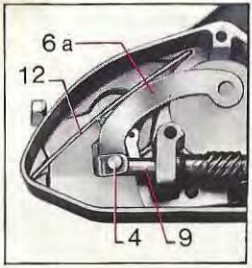

Beiliegenden zweiten Führungsbügel (6a) mit Hilfe des Stiftes (4) mit der Achse (9) verbinden. Auf richtigen Sitz der Hebelfeder (12) achten.

Connect enclosed second slide (6a) with axle (by means of the pin (4). Pay attention that lever spring (12) is in right position.

A l'aide de la goupille, joignez la deuxième anse de guidage (6a) à l'axe. Faîtes attention que le ressort du levier (12) est en bien placé.



Gehäusedeckel (3) auf das Gehäuse aufsetzen. Lagerdeckel (10) in die Gehäusedeckelkontur (11) einfügen (Achtung: nur eine Fügeposition möglich).

Attach the housing cover (3) on the housing. Fit bearing cover (10) into housing cover (attention: only one position possible).

Mettez le couvercle (3) sur le carter. Mettez la couvercle de palier (10) dans le couvercle de carter (11) (Attention: il n'y a qu'une position pour l'y mettre).



Gehäuse umdrehen. U-Scheibe (7) und Führungsbügel mit Antriebsrad verbinden. Zweite U-Scheibe (7) und Sicherungsscheibe (5) montieren. Verschlußdeckel (2) einpassen.

Turn housing. Connect U-washer (7) and slide with driving wheel. Mount second U-washer (7) and safety clip. (5) Fit case cover. (2)

Tournez le carter. Joignez la rondelle "U" (7) et l'anse de guidage avec le pignon de commande. Montez la deuxième rondelle "U" (7) et l'anneau de sécurité. (5) Mettez le couvercle de fermeture dans le carter (2)



Von der Lagerdeckelseite Schrauben (1) entsprechend einsetzen und mit dem Verschlußdeckel (2) verschrauben. Soll die Kurbel wieder auf die ursprüngliche Seite versetzt werden, so ist in umgekehrter Reihenfolge zu verfahren.

Put the screws (1) in (on crank arm side) and screw them together with the case cover.

Mettez les vis (1) conformément dans le couvercle (du côte de la manivelle) et boulonnez-les avéc le couvercle de fermeture (2).

Quick 1000

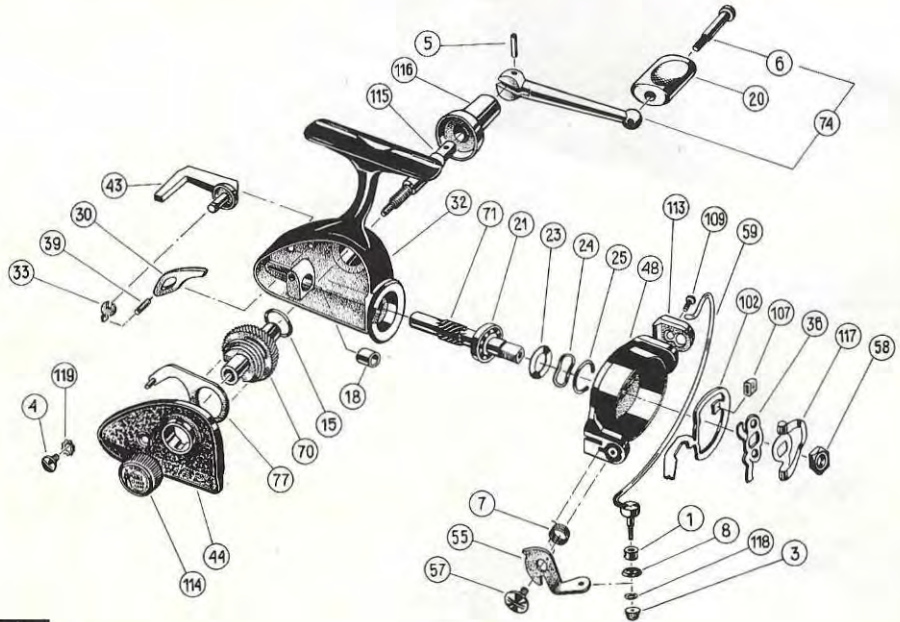
5
116
115
6
20
74
43
30
39
33
32
71
21
23
24
25
48
113
109
59
102
107
36
117
58
119
4
18
15
70
77
44
114
7
55
57
1
8
118
3

Hinweis: Schematische Darstellungen bei einzelnen Rollentypen im Aussehen leicht abweichend. Lieferung des gewünschten Teiles erfolgt entsprechend der angegebenen Bestell-Nr.
Hint: When ordering a spare part please insure that you quote the correct order number for your type of reel.
Mention: Les figurés schematiques varient un peu pour les différents types de moulinet. La livraison de la pièce de rechange commandée sera faite selon les numéros d'articles y indiqués.

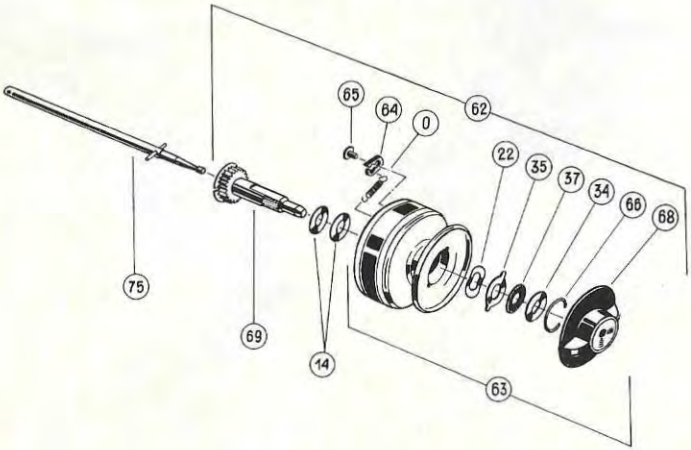

Quick 1400–5000

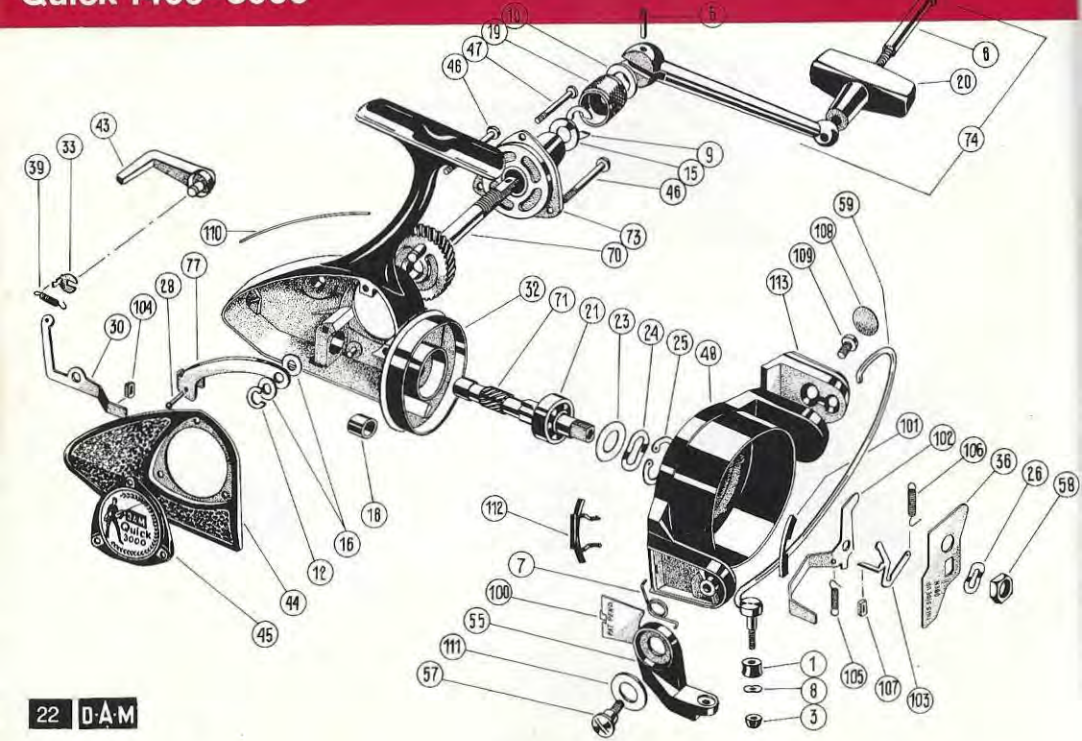

Hinweis: Schematische Darstellungen bei einzelnen Rollentypen im Aussehen leicht abweichend. Lieferung des gewünschten Teiles erfolgt entsprechend der angegebenen Bestell-Nr.
Hint: When ordering a spare part please insure that you quote the correct order number for your type of reel.
Mention: Les figurés schematiques varient un peu pour les différents types de moulinet. La livraison de la pièce de rechange commandée sera faite selon les numéros d'articles y indiqués.

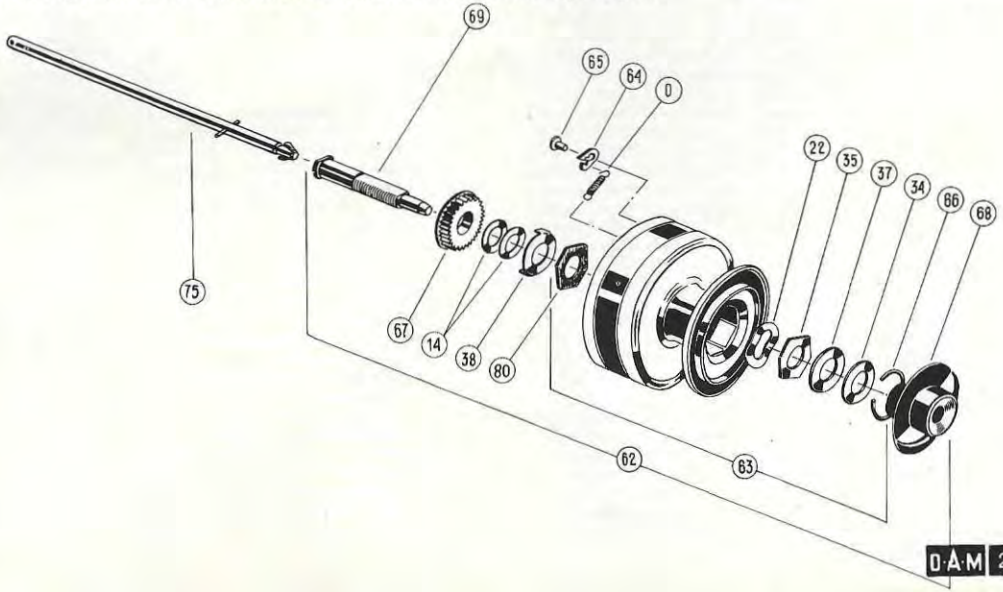

Fig. No.	Best.-No. Part. No. No. d'art.	Technische Bezeichnung der Teile	Technical Description of Spare Parts	Désignation technique des pièces	1000	1400	2000	3000	4000	5000
0	910 3310	Zugfeder	tension spring	ressort traction	●					
0	910 0016	Zugfeder	tension spring	ressort traction		●	●	●	●	●
1	910 0019	Schnurführer	line guide	guide-ligne	●					
1	910 0020	Schnurführer	line guide	guide-ligne		●	●	●	●	●
3	910 4060	Flächenmutter	plane nut	écrou plat	●					
3	910 4071	Sechskanthutmutter	hexagon nut	écrou hexagonal		●	●	●	●	●
4	910 0028	Flachkopfschraube	pinhead screw	vis à tête aplatie	●					
5	910 0043	Paßkerbstift	pin	pointe	●					
5	910 0044	Spannstift	tension pin	cheville de tension		●	●	●	●	
5	910 0036	Spannstift	tension pin	cheville de tension						●
6	910 0049	Knebelschraube	grip screw	écrou de la poignée	●					
6	910 4000	Knebelschraube	grip screw	écrou de la poignée		●	●			
6	910 4001	Knebelschraube	grip screw	écrou de la poignée				●	●	
6	910 4002	Knebelschraube	grip screw	écrou de la poignée						●
7	910 0062	Drehfeder	changing spring	ressort tournant	●					
7	910 3342	Drehfeder	changing spring	ressort tournant				●	●	
7	910 3343	Drehfeder	changing spring	ressort tournant						●
7	910 3344	Drehfeder	changing spring	ressort tournant		●	●			
8	910 3255	Profilscheibe	washer	rondelle	●					
8	910 4358	U-Scheibe	washer	rondelle en U		●	●	●	●	●
9	910 0072	Sicherungsscheibe	safety disc	disque de sûreté		●	●	●	●	
9	910 3801	Sicherungsscheibe	safety disc	disque de sûreté						●
10	910 4362	U-Scheibe	washer	rondelle en U		●	●	●	●	
10	910 4363	U-Scheibe	washer	rondelle en U						●
12	910 0078	Wellensicherung	safety ring	disque de sûreté		●	●	●	●	●
14	910 4366	U-Scheibe	washer	rondelle en U	●					
14	910 0088	U-Scheibe	washer	rondelle en U		●	●	●	●	●
15	910 4367	U-Scheibe	washer	rondelle en U	●					
15	910 0097	U-Scheibe	washer	rondelle en U		●	●	●	●	
15	910 4350	U-Scheibe	washer	rondelle en U						●
16	910 0098	U-Scheibe	washer	rondelle en U		●	●	●	●	●

Fig. No.	Best.-No. Part. No. No. d'art.	Technische Bezeichnung der Teile	Technical Description of Spare Parts	Désignation technique des pièces	1000	1400	2000	3000	4000	5000
18	910 3130	Ritzellager	pinion bearing	coussinet de pignons	●	●				
18	910 0353	Ritzellager	pinion bearing	coussinet de pignons			●	●	●	
18	910 0132	Ritzellager	pinion bearing	coussinet de pignons						●
19	910 0134	Kontermutter	counter nut	contre écrou		●	●	●	●	
19	910 4810	Kontermutter	counter nut	contre écrou						●
20	910 0139	Knebel	handle grip	poignée de manivelle	●					
20	910 4887	Knebel	handle grip	poignée de manivelle		●	●			
20	910 4888	Knebel	handle grip	poignée de manivelle				●	●	
20	910 4889	Knebel	handle grip	poignée de manivelle						●
21	910 4902	Kugellager	ball bearing	roulement à billes	●					
21	910 4901	Kugellager	ball bearing	roulement à billes		●	●	●	●	
21	910 0177	Kugellager	ball bearing	roulement à billes						●
22	910 3852	Kugellagerausgleichs-scheibe	spring ring for ball bearing	rondelle compensatrice de roulement à billes	●					
22	910 3849	Federscheibe	spring-washer	disque ressort		●	●	●	●	●
23	910 4365	U-Scheibe	washer	rondelle en U	●					
23	910 1156	U-Scheibe	washer	rondelle en U		●	●	●	●	
23	910 0556	U-Scheibe	washer	rondelle en U						●
24	910 3855	Kugellagerausgleichs-scheibe	spring ring for ball bearing	rondelle compensatrice de roulemant à billes	●					
24	910 1154	Kugellagerausgleichs-scheibe	spring ring for ball bearing	rondelle compensatrice de roulement à billes		●	●	●	●	
24	910 0557	Kugellagerausgleichs-scheibe	spring ring for ball bearing	rondelle compensatrice de roulement à billes						●
25	910 3804	Sicherungsring	safety ring	anneau de sécurité	●					
25	910 1155	Sicherungsring	safety ring	anneau de sécurité		●	●	●	●	
25	910 0558	Sicherungsring	safety ring	anneau de sécurité						●
26	910 3851	Federscheibe	spring-washer	disque ressort		●	●	●	●	
26	910 0560	Federscheibe	spring-washer	disque ressort						●
28	910 4292	Führungsstift	sliding pin	goupille guide			●	●	●	
28	910 4291	Halbrundniet	half round rivet	rivet semi-circulaire						●

Fig. No.	Best.-No. Part. No. No. d'art.	Technische Bezeichnung der Teile	Technical Description of Spare Parts	Désignation technique des pièces	1000	1400	2000	3000	4000	5000
28	910 4290	Halbrundniet	half round rivet	rivet semi-circulaire		●				
30	910 3225	Sperrhebel	stop lever	levier d'arrêt	●					
30	910 3226	Sperrhebel	stop lever	levier d'arrêt		●				
30	910 3224	Sperrhebel	stop lever	levier d'arrêt			●			●
30	910 3221	Sperrhebel	stop lever	levier d'arrêt				●	●	
30	910 3222	Sperrhebel	stop lever	levier d'arrêt						●
32	910 3014	Gehäuse, kpl.	housing, cpl.	carter, cpl.	●					
32	910 3015	Gehäuse, kpl.	housing, cpl.	carter, cpl.			●			
32	910 3016	Gehäuse, kpl.	housing, cpl.	carter, cpl.				●	●	
32	910 3017	Gehäuse, kpl.	housing, cpl.	carter, cpl.						●
32	910 3026	Gehäuse, kpl.	housing, cpl.	carter, cpl.		●				
33	910 3250	Exzenterscheibe	excenter wheel	disque excentrique	●	●	●	●	●	●
34	910 3264	Flächenscheibe	plane wheel	disque plan	●					
34	910 3261	Flächenscheibe	plane wheel	disque plan		●	●	●	●	
34	910 3262	Flächenscheibe	plane wheel	disque plan						●
35	910 3278	Mitnehmerscheibe	driving plate	rondelle de soutien	●					
35	910 3270	Mitnehmerscheibe	driving plate	rondelle de soutien		●	●	●	●	●
36	910 3277	Mitnehmerscheibe	driving plate	rondelle de soutien	●					
36	910 3276	Mitnehmerscheibe	driving plate	rondelle de soutien		●	●			
36	910 3274	Mitnehmerscheibe	driving plate	rondelle de soutien				●	●	
36	910 3275	Mitnehmerscheibe	driving plate	rondelle de soutien						●
37	910 3293	Bremsscheibe	brake disc	frein disque	●					
37	910 3295	Bremsscheibe	brake disc	frein disque		●	●	●	●	●
38	910 3300	Stegplatte	bridge plate	plateau de traverse		●	●	●	●	●
39	910 3312	Zugfeder	tension spring	ressort traction	●	●	●	●	●	●
43	910 3363	Hebel	lever	levier			●	●	●	●
43	910 3365	Hebel	lever	levier	●					
43	910 3366	Hebel	lever	levier		●				
44	910 3394	Deckel, kpl.	cover, cpl.	couvercle, cpl.	●					
44	910 3403	Deckel, kpl.	cover, cpl.	couvercle, cpl.		●				
44	910 3395	Deckel, kpl.	cover, cpl.	couvercle, cpl.			●			

Fig. No.	Best.-No. Part. No. No. d'art.	Technische Bezeichnung der Teile	Technical Description of Spare Parts	Désignation technique des pièces	1000	1400	2000	3000	4000	5000
44	910 3396	Deckel, kpl.	cover, cpl.	couvercle, cpl.				●	●	
44	910 3397	Deckel, kpl.	cover, cpl.	couvercle, cpl.						●
45	910 3433	Verschlußdeckel, kpl.	case cover, cpl.	couvercle de fermeture cpl.		●				
45	910 3425	Verschlußdeckel, kpl.	case cover, cpl.	couvercle de fermeture cpl.			●			
45	910 3427	Verschlußdeckel, kpl.	case cover, cpl.	couvercle de fermeture cpl.					●	
45	910 3426	Verschlußdeckel, kpl.	case cover, cpl.	couvercle de fermeture cpl.				●		
45	910 3428	Verschlußdeckel, kpl.	case cover, cpl.	couvercle de fermeture cpl.						●
46	910 3505	Linsenschraube	case cover screw	vis du couvercle		●				
46	910 3502	Linsenschraube	case cover screw	vis du couvercle			●	●	●	
46	910 3503	Linsenschraube	case cover screw	vis du couvercle						●
47	910 3506	Linsenschraube	case cover screw	vis du couvercle		●				
47	910 3500	Linsenschraube	case cover screw	vis du couvercle			●	●	●	
47	910 3502	Linsenschraube	case cover screw	vis du couvercle						●
48	910 3603	Flansch, Fertigteil	flange, prefab	bol, produit fini	●					
48	910 3604	Flansch, Fertigteil	flange, prefab	bol, produit fini		●	●			
48	910 3605	Flansch, Fertigteil	flange, prefab	bol, produit fini				●		
48	910 3606	Flansch, Fertigteil	flange, prefab	bol, produit fini					●	
48	910 3607	Flansch, Fertigteil	flange, prefab	bol, produit fini						●
55	910 3937	Winkelschalthebel	angle lever	levier d'ángle	●					
55	910 3948	Winkelschalthebel	angle lever	levier d'ángle		●	●	●	●	●
57	910 3966	Lagerschraube	bearing screw	vis de palier	●					
57	910 3965	Lagerschraube	bearing screw	vis de palier		●	●	●	●	●
58	910 4064	Sechskantmutter	hexagon nut	écrou hexagonal	●					
58	910 4065	Sechskantmutter	hexagon nut	écrou hexagonal		●	●	●	●	
58	910 4066	Sechskantmutter	hexagon nut	écrou hexagonal						●
59	910 4087	Bügel, kpl.	bail arm, cpl.	anse, cpl.	●					
59	910 4088	Bügel, kpl.	bail arm, cpl.	anse, cpl.		●	●			
59	910 4092	Bügel, kpl.	bail arm, cpl.	anse, cpl.				●		
59	910 4093	Bügel, kpl.	bail arm, cpl.	anse, cpl.					●	
59	910 4091	Bügel, kpl.	bail arm, cpl.	anse, cpl.						●
62	910 4168	Spule	spool	bobine	●					

Fig. No.	Best.-No. Part. No. No. d'art.	Technische Bezeichnung der Teile	Technical Description of Spare Parts	Désignation technique des pièces	1000	1400	2000	3000	4000	5000
62	910 4172	Spule	spool	bobine		●				
62	910 4169	Spule	spool	bobine			●			
62	910 4170	Spule	spool	bobine				●		
62	910 4171	Spule	spool	bobine					●	
63	910 4199	Spule	spool	bobine						●
64	910 4266	Knarrzeiger	ratchet	cliquet à rachet	●	●	●	●	●	●
65	910 4280	Ansatzniet	pin	rivet	●	●	●	●	●	●
66	910 4327	Sprengring	safety ring	rondelle,	●					
66	910 4326	Sprengring	safety ring	rondelle		●	●	●	●	●
67	910 4341	Knarrad	ratchet wheel	rondelle à rachet		●	●	●	●	
67	910 4342	Knarrad	ratchet wheel	rondelle à rachet						●
68	910 4452	Bremsmutter, kpl.	brake nut, cpl.	écrou de frein, cpl.	●					
68	910 4450	Bremsmutter, kpl.	brake nut, cpl.	écrou de frein, cpl.		●	●	●	●	
68	910 4451	Bremsmutter, kpl.	brake nut, cpl.	écrou de frein, cpl.						●
69	910 4494	Bremshülse, kpl.	brake spindle, cpl.	douille de frein, cpl.	●					
69	910 4495	Bremshülse, kpl.	brake spindle, cpl.	douille de frein, cpl.		●				
69	910 4490	Bremshülse, kpl.	brake spindle, cpl.	douille de frein, cpl.			●			
69	910 4491	Bremshülse, kpl.	brake spindle, cpl.	douille de frein, cpl.				●	●	
70	910 4575	Antriebsrad, kpl.	driving gear, cpl.	pignon de commande, cpl.	●					
70	910 4576	Antriebsrad, kpl.	driving gear, cpl.	pignon de commande, cpl.		●				
70	910 4572	Antriebsrad, kpl.	driving gear, cpl.	pignon de commande, cpl.			●			
70	910 4573	Antriebsrad, kpl.	driving gear, cpl.	pignon de commande, cpl.				●	●	
70	910 4574	Antriebsrad, kpl.	driving gear, cpl.	pignon de commande, cpl.						●
71	910 4693	Ritzel, Fertigteil	pinion, prefab	pignon, produit fini	●					
71	910 4703	Ritzel, Fertigteil	pinion, prefab	pignon, produit fini		●				
71	910 4695	Ritzel, Fertigteil	pinion, prefab	pignon, produit fini			●	●	●	
71	910 4696	Ritzel, Fertigteil	pinion, prefab	pignon, produit fini						●
73	910 4796	Lagerdeckel, kpl.	bearing cover, cpl.	couvercle de palier, cpl.		●				
73	910 4797	Lagerdeckel, kpl.	bearing cover, cpl.	couvercle de palier, cpl.			●	●	●	
73	910 4798	Lagerdeckel, kpl.	bearing cover, cpl.	couvercle de palier, cpl.						●
74	910 4867	Kurbel, kpl.	crank arm, cpl.	manivelle, cpl.	●					

Fig. No.	Best.-No. Part. No. No. d'art.	Technische Bezeichnung der Teile	Technical Description of Spare Parts	Désignation technique des pièces	1000	1400	2000	3000	4000	5000
74	910 4868	Kurbel, kpl.	crank arm, cpl.	manivelle, cpl.		●				
74	910 4869	Kurbel, kpl.	crank arm, cpl.	manivelle, cpl.			●			
74	910 0208	Kurbel, kpl.	crank arm, cpl.	manivelle, cpl.				●		
74	910 4865	Kurbel, kpl.	crank arm, cpl.	manivelle, cpl.					●	
74	910 4866	Kurbel, kpl.	crank arm, cpl.	manivelle, cpl.						●
75	910 4990	Achse, kpl.	axle, cpl.	axe, cpl.	●					
75	910 4997	Achse, kpl.	axle, cpl.	axe, cpl.		●				
75	910 4991	Achse, kpl.	axle, cpl.	axe, cpl.			●			
75	910 4992	Achse, kpl.	axle, cpl.	axe, cpl.				●	●	
75	910 4993	Achse, kpl.	axle, cpl.	axe, cpl.						●
77	910 5020	Führungsbügel	guide bail	anse de guidage		●				
77	910 5026	Führungsbügel, links	guide bail, left	anse de guidage gauche		●				
77	910 5021	Führungsbügel	guide bail	anse de guidage			●			
77	910 5025	Führungsbügel, links	guide bail, left	anse de guidage gauche			●			
77	910 5022	Führungsbügel	guide bail	anse de guidage				●	●	
77	910 5024	Führungsbügel, links	guide bail, left	anse de guidage gauche				●	●	
77	910 5023	Führungsbügel	guide bail	anse die guidage						●
77	910 5027	Führungsbügel, links	guide bail, left	anse de guidage gauche						●
77	910 5030	Führungsbügel, kpl.	guide bail, cpl.	anse de guidage, cpl.	●					
80	910 3294	Bremsscheibe	brake disc	disque de frein		●	●			
80	910 3291	Bremsscheibe	brake disc	disque de frein				●	●	●
100	910 4136	Abdeckblech	cover	couvercle de tôle		●	●			
100	910 4134	Abdeckblech	cover	couvercle de tôle				●	●	
100	910 4135	Abdeckblech	cover	couvercle de tôle						●
101	910 4133	Abdeckschieber	sliding cover	curseur de couvercle		●	●	●	●	●
102	910 3919	Rasthebel	stop lever	gâchette automatique	●					
102	910 3925	Rasthebel	stop lever	gâchette automatique		●	●			
102	910 3926	Rasthebel	stop lever	gâchette automatique				●		
102	910 3927	Rasthebel	stop lever	gâchette automatique					●	
102	910 3928	Rasthebel	stop lever	gâchette automatique						●
103	910 4152	Bremshebel	sliding brake lever	levier de frein		●	●			

Fig. No.	Best.-No. Part. No. No. d'art.	Technische Bezeichnung der Teile	Technical Description of Spare Parts	Désignation technique des pièces	1000	1400	2000	3000	4000	5000
103	910 4151	Bremshebel	sliding brake lever	levier de frein				●	●	●
104	910 4147	Dämpfelement	noise damper	élément armortisseur		●	●	●	●	●
105	910 3312	Zugfeder	tension spring	ressort traction		●	●			
105	910 3313	Zugfeder	tension spring	ressort traction				●	●	●
106	910 3314	Zugfeder	tension spring	ressort traction		●	●	●	●	●
107	910 4148	Bremsring	brake ring	anneau de frein	●					
107	910 4149	Bremsring	brake ring	anneau de frein		●	●			
107	910 4146	Bremsring	brake ring	anneau de frein				●	●	●
108	910 0223	High speed-Schild	high speed sign	high speed		●	●	●	●	●
109	910 3519	Zylinderschraube	pan-head screw	vis cylindrique	●					
109	910 3504	Linsenschraube	case cover screw	vis lenticulaire		●	●	●	●	●
110	910 3346	Hebelfeder	straight spring	levier ressort		●				
110	910 3347	Hebelfeder	straight spring	levier ressort			●			
110	910 3349	Hebelfeder	straight spring	levier ressort				●	●	●
111	910 3289	Lagerscheibe	bearing disc	rondelle de roulement à billes		●	●	●	●	●
112	910 4140	Schutzkappe	cover cap	capuchon		●	●			
113	910 3621	Gegengewicht	conter weight	contre poids	●					
113	910 3622	Gegengewicht	conter weight	contre poids		●				
113	910 3623	Gegengewicht	conter weight	contre poids			●	●	●	
113	910 3624	Gegengewicht	conter weight	contre poids						●
114	910 4139	Verschlußkappe	case cover	chapeau de fermeture	●					
115	910 3635	Kurbelachse	crankshaft	axe de manivelle	●					
116	910 4138	Abdeckhülse	cover spindle	douille	●					
117	910 3890	Federblech	spring cover	tôle à ressort	●					
118	910 3853	Federscheibe	spring ring	disque ressort	●					
119	910 3803	Zahnscheibe	toothed washer	roue dentée	●					

Schmierung. Auch das beste Qualitätsgerät bedarf einer gewissen Pflege. Schmieren Sie ab und zu die mit Pfeilen gekennzeichneten Stellen Ihrer Rolle mit einigen Tropfen D·A·M-Rollenöl. Ihre Rolle wird es Ihnen danken.

Achtung! Sollten Sie Ihre Rolle einmal vollständig zerlegen, achten Sie bitte darauf, daß kein Fett bzw. Öl an die Bremsscheiben kommt.

Lubrication. Even the best quality tackle needs a certain amount of care. Lubricate now and then those parts of your reel which are marked by an arrow (picture) with some drops of reel grease. Lubricating will add to the life of your reel.

Attention! In case you should take apart your reel completely, please take care that the brake discs will not come in contact with grease or oil.

Graissage. Même le meilleur appareil de qualité a besoin de certains soins. Graissez de temps à autre les endroits marqués d'une flèche de votre moulinet avec quelques gouttes "d'huille D·A·M" pour moulinet. Votre moulinet vous en sera reconnaisant.

Attention! En cas où vous aviez l'intention de diviser complètement votre rouleau faîtes attention que les disques de freinage n'obtiennent pas de la graisse resp. de l'huile.



Quick 1000–5000



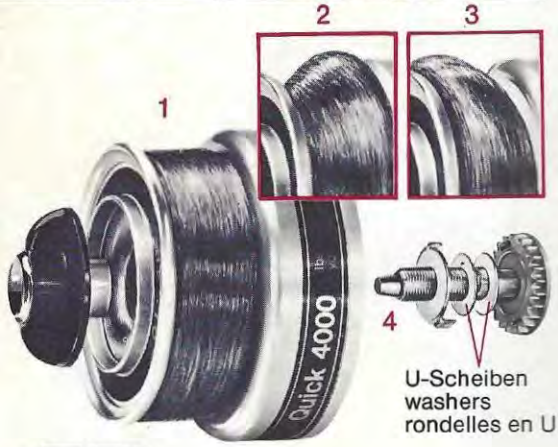

Spulenwechsel. Bei einer Spule mit Druckknopfauslösung drückt man auf den Knopf und zieht die Spule ab

Changing the spool. On reels with push button release you must push the button down and pull off the spool at the same time.

Changement de bobine. Lorsqu'une bobine est munie d'un bouton-poussoir, il suffi d'appuyer sur l bouton et de retirer la bobine.

Richtige Schnurfüllung. Die Spule ist richtig gefüllt, wenn von der Wickelkontur bis zum Spulenrand ca. 2 mm Abstand sind. (Abb. 1). Bei Verwendung seh starker oder sehr dünner Schnur können Sie schlechte Wickelkonturen (Abb. 2, 3) vermeiden, indem Sie den Sitz zum Schnurführer durch Unterlegen oder Abnehmen von U-Scheiben korrigieren (Abb. 4).

Correct winding of the line. The spool is filled correctly if there is a distance of 2 mm between the line and the front edge of the spool (picture 1). In the event you use extremely thick or thin line you can avoid faulty winding (picture 2, 3) by correcting the position of the spool to the line guide. i.e. either adding or taking off washers (picture 4).

Bon embobinage du fil. La bobine est bien embobinée lorsque le contour du bobinage est à 2 mm du bord antérieur de la bobine. (photo 1). Si vous utilisez du fil d'un diamètre très épais ou très fin, vous pouvez éviter un mauvais bobinage (photo 2, 3) en corrigeant la position de la bobine par addition ou suppression de rondelles en U (photo 4).

Einstellen der Spulenbremse. Die Bremse soll das Zerreißen der Schnur verhindern. Sie wird durch Drehen an der Bremsmutter so eingestellt, daß bei einer Prüfung wie in der Abb. gezeigt, die Bremse vor dem Zerreißen die Schnur freigibt. Der Bremsvorgang macht sich durch Drehen der Spule verbunden mit dem Geräusch der Bremsknarre bemerkbar.

Adjustment of spool brake. The brake will prevent the line from breaking. By turning the brake nut it can be adjusted in such a way that on a test, like shown in picture the brake releases the line before the line can break. The brake operation can be noticed by the turning of the spool together with the noise of the brake ratchet.

Réglage du frein de la bobine. Le frein doit empêcher la rupture du fil. En tournant l'ecrou du frein, il peut être régler de telle sorte que lors d'une épreuve comme le montre le croquis, le frein relache le fil avant qu'il se rompe. Le fonctionnement du frein est signalé par la rotation de la bobine en même temps que le bruit du cliquet.





Auswechseln der Feder für den Schnurfangbügel.
Hutmutter (a) lösen, Schnurführer (b) abnehmen. Lagerschraube (c) lösen, Winkelschalthebel (d) abnehmen und schadhafte Feder herausnehmen.
Neue Feder (e) einlegen, Winkelschalthebel aufsetzen (freies Federende in die Bohrung des Winkelschalthebels fügen) und Lagerschraube fest anziehen.
Winkelschalthebel gegen Federspannung aufrichten und montieren.

Changing the spring of line pick-up arm.
Unscrew hexagon nut (a) take off line guide (b).
Loosen bearing screw (c), take off angle lever (e) and remove defective spring.
Place in new spring (e) put in angle lever (insert upwards pointing end of spring in bore hole) and fasten bearing screw tightly.
Raise angle lever against spring tension and mount.

Changement du ressort du pick-up anse de panier
Dévissez l'écrou hexagonal (a) et enlevez et guide-ligne (b).
Dévissez la vis de palier (c), enlevez le levier d'angle (d) et le ressort defectueux.
Placez le nouveau ressort (e) et le levier d'angle (mettez le bout un peu déroulé dans la fente du levier d'angle) et vissez bien la vis de palier.
Enlevez de levier d'angle contre tension du ressort et montez.

Auswechseln der Bügelfeder. Lagerschraube (a) und Lagerscheibe (b) lösen, Winkelschalthebel (c) und Abdeckblech (d) abnehmen, schadhafte Feder (e) entfernen. Neue Feder (e) einlegen, Abdeckblech (d) einhängen, Winkelschalthebel (c) aufsetzen (freies Federende dabei in die kleine Bohrung des Winkelschalthebels einfügen) und Lagerschraube fest anziehen.

Changing the spring of line pick-up arm. Loosen bearing screw (a) and bearing disc (b), take off angle lever (c) and cover plate (d), remove defective spring (e). Place in new spring (e), fasten cover plate (d), put in angle lever (c), (insert upwards pointing end of spring in bore hole) and fasten bearing screw tightly.

Changement du ressort de pick-up. Dévissez la vis (a) et la rondelle du roulement à billes (b), enlevez le levier d'angle (c), et la plaque de couverture (d), retirez le ressort défectueux (e). Placez le nouveau ressort (e), accrochez la plaque de couverture (d), replacez le levier d'angle (d), (placez le bout libre du ressort dans la fente du levier d'angle), revissez la vis fortement.

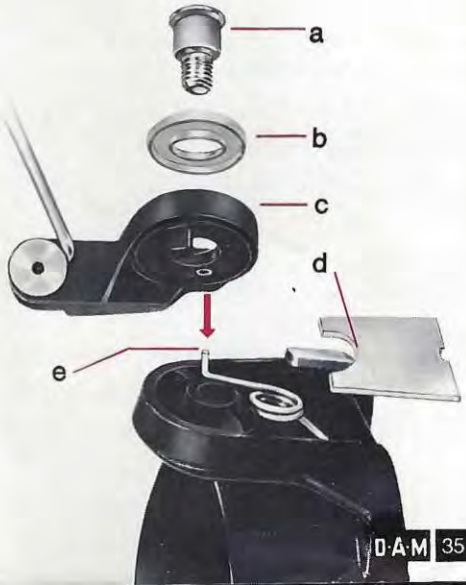

GARANTIE GUARANTEE GARANTIE

Wir gewähren für jede D·A·M-Rolle lebenslange Garantie bei Schäden, die nachweislich durch Material- oder Fabrikationsfehler entstanden sind. D·A·M-Rollen sind die einzigen in Deutschland hergestellten Angelrollen. Sie werden aus sorgfältig ausgesuchtem Material nach modernsten Produktionsmethoden gefertigt. Jahrzehntelange Erfahrung auf dem Gebiet der Angelrollen-Forschung, -Entwicklung und -Herstellung, verbunden mit einer ständigen Qualitätskontrolle bürgen für die unübertroffene Präzision und Zuverlässigkeit jeder D·A·M-Rolle.

On each D·A·M reel we grant a long-life guarantee for damages caused by faulty material or manufacturing. There are no other reels produced in Germany than those of D·A·M. They are made of wellchosen material and manufactured in modern production methods. Experience for years on the field of fishing tackle research, -development and -production combined with a constant quality control guarantee unsurpassed precision and reliability of each D·A·M reel.

Pour chaque moulinet D·A·M nous accordons une garantie à vie pour des défauts du matériel ou de la fabrication. Ce sont uniquement les moulinets de la D·A·M qui sont produits en Allemagne. Ils sont fabriqués avec des matériaux soigneusement choisis selon les méthodes de fabrication les plus modernes. Une expérience pendant de longues années dans le domaine de la recherche, le développement et la production reliée avec un contrôle de qualité constamment des moulinets pour la pêche garantient une précision et solidité inégalées de chaque moulinet D·A·M.

QUALITY PRODUCT BY D·A·M, WESTERN GERMANY 910 5807/378